The reproduction, distribution and utilization of this document as well as the communication of its contents to others without express authorization is prohibited. Offenders will be held liable for the payment of damages. All rights reserved in the event of the grant of a patent, utility model or design.

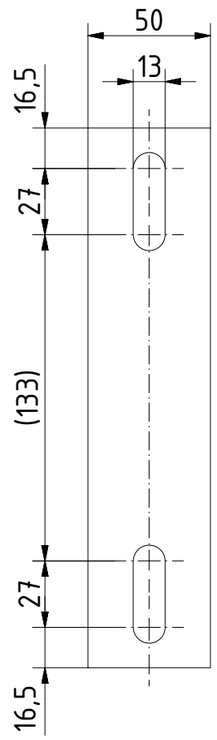

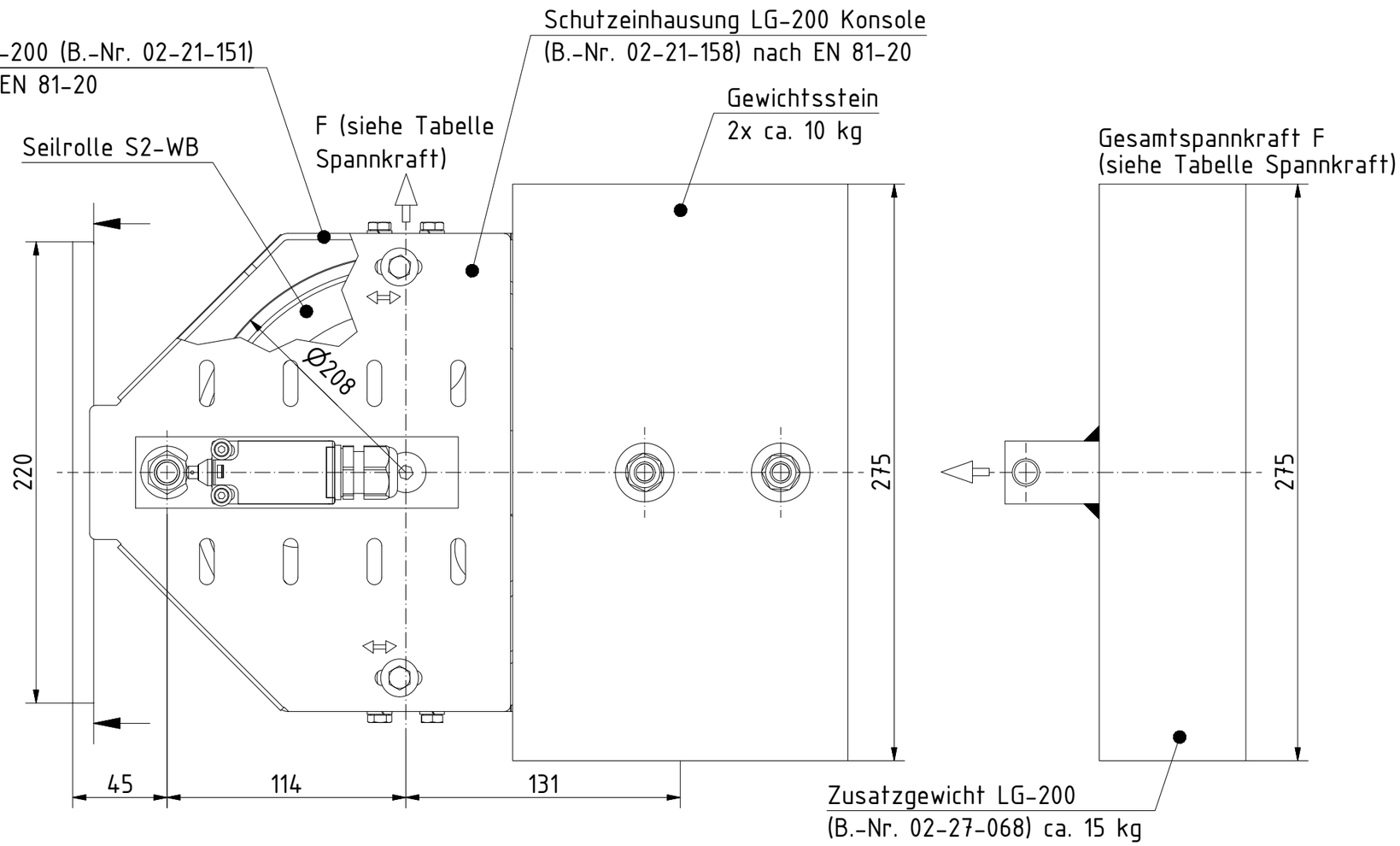

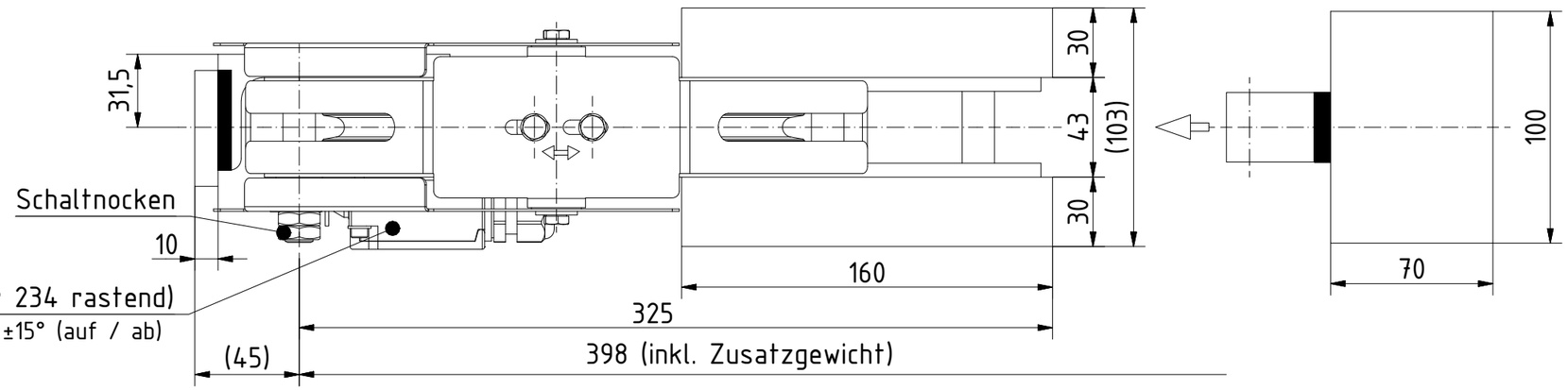

Seilrolle	S2-WB
Spannkraft	F ca. 490 N
Erhöhte Spannkraft (Zusatzgewicht LG-200 bestellen)	F ca. 980 N (ca. 15 kg)
zusätzliche Anforderungen nach EN 81-1/2: - Schlaffseilschalter (12345 tastend / 234 rastend) - Schutzabdeckung für LG-200	
zusätzliche Anforderungen nach EN 81-20: - Schlaffseilschalter (12345 tastend / 234 rastend) - Schutzabdeckung für LG-200 - Schutzeinhausung für LG-200	

Tabelle Spannkraft

Zubehör	Spannkraft	Gesamtspannkraft
ohne	475 N	950 N
mit Schutzabdeckung	480 N	960 N
mit Schutzabdeckung und Schutzeinhausung	490 N	980 N

Verantwortl. Abt.	Technische Referenz	Erstellt durch	Genehmigt von	Maßstab	Gewicht	Gr.
TL	Klaus Schmitz	Schmitz	Grunau	angepasst	ca. 28/43 kg	A3

Hans Jungblut GmbH & Co. KG
Sicherheitstechnik für Aufzüge
Ostheimer Strasse 171 - D-51107 Köln, Germany
Fon: +49 (0)221 / 801938-0 - Fax: +49 (0)221 / 801938-10
www.jungblut.de

Dokumentenart: Produktinfo
Dokumentenstatus: Freigegeben
Titel, Zusätzlicher Titel: LG-200 - Konsole mit Schutzeinhausung
Zeichnungsnummer: 02-20-068

Änd.	Erstellungsdatum	Spr.	Blatt
	26.07.2016	de	1 /1

Weitergabe sowie Vervielfältigung dieses Dokuments, Verwertung und Mitteilung seines Inhalts sind verboten, soweit nicht ausdrücklich gestattet. Zuwiderhandlungen verpflichten zu Schadenersatz. Alle Rechte für den Fall der Patent-, Gebrauchsmuster- oder Geschmacksmustereinfragung vorbehalten.